Econtherm Plus GHW24GK

Verkleidung

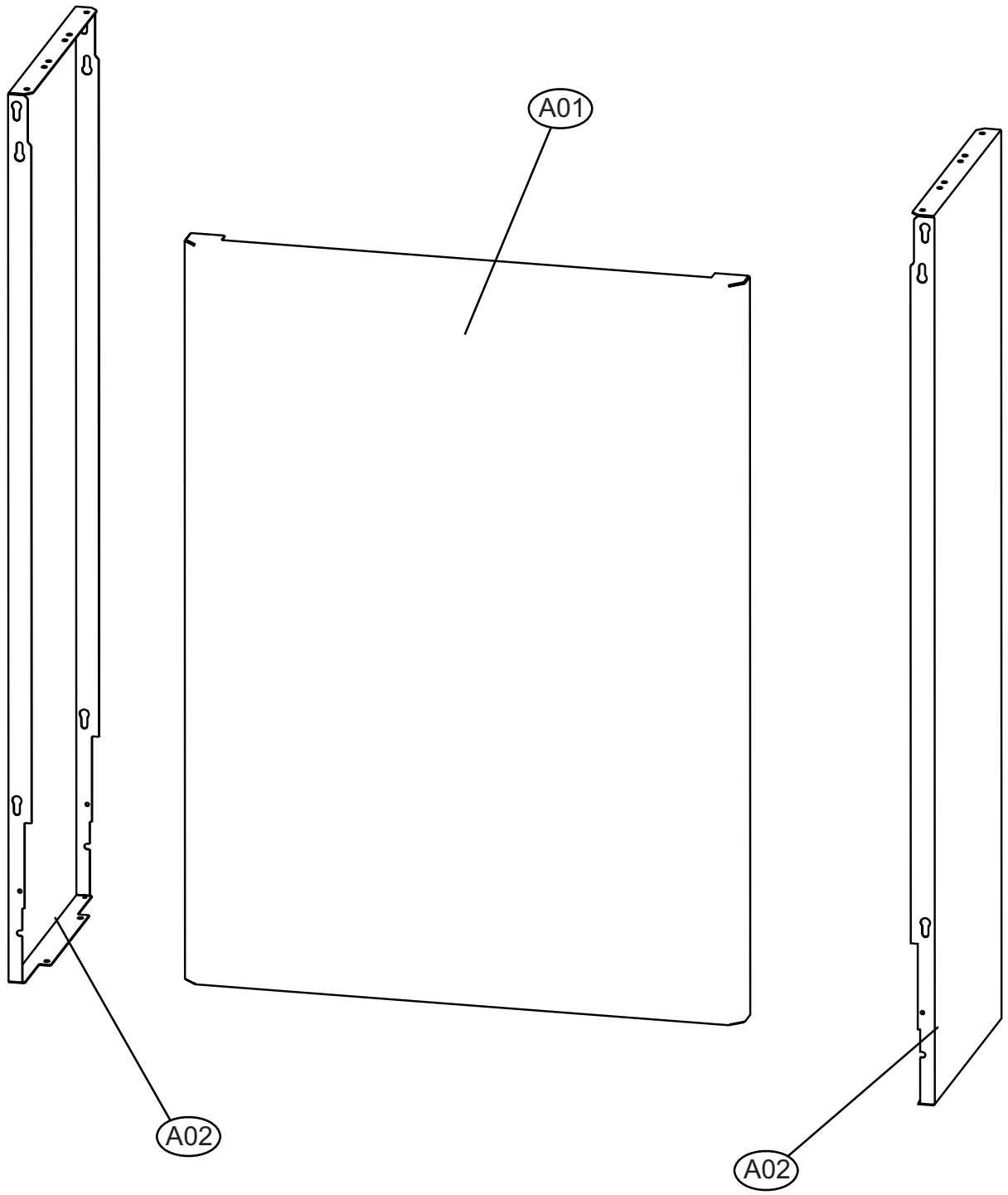

Econtherm Plus GHW24GK

Schaltpult

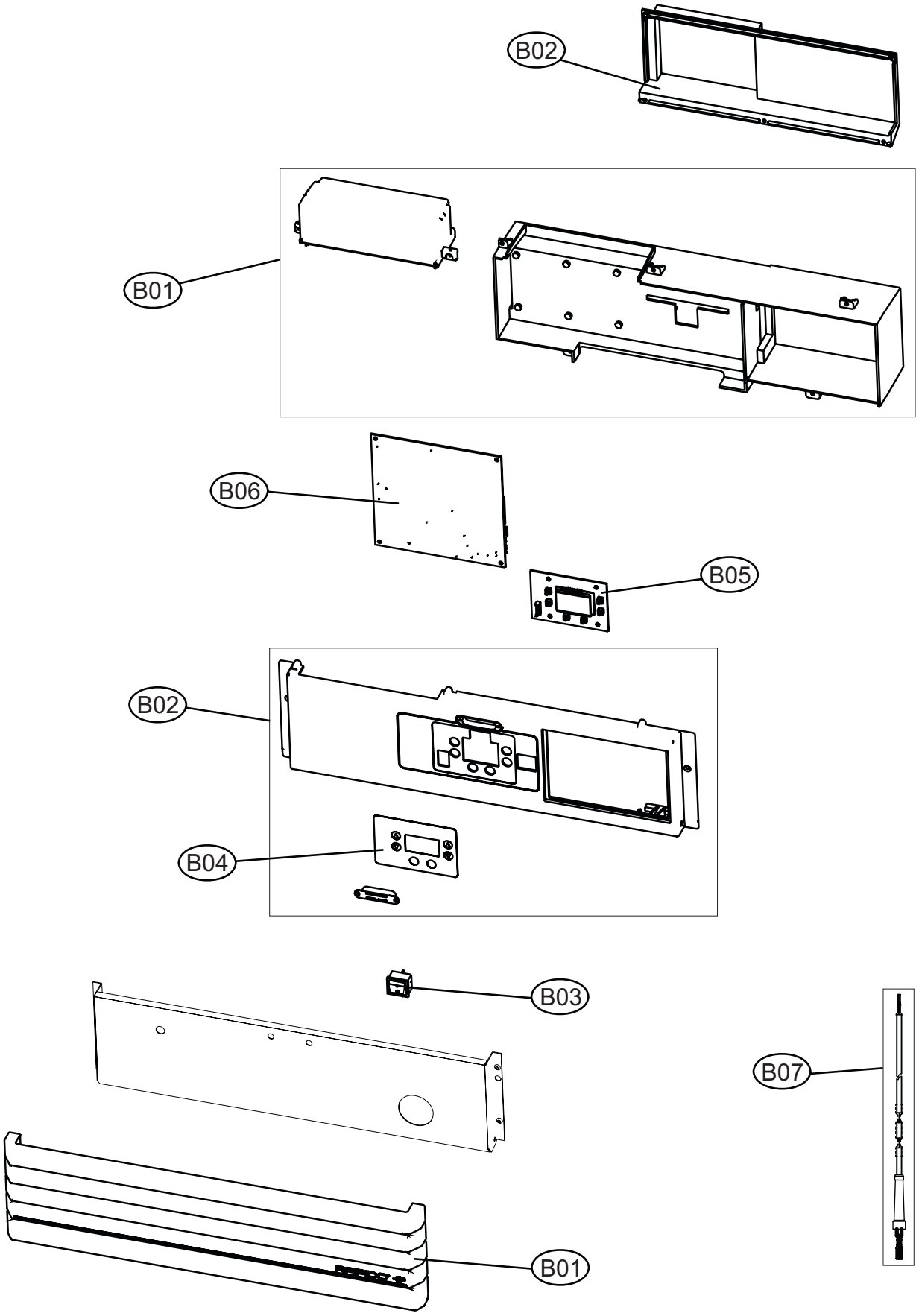

Econtherm Plus GHW24GK

Hydraulik

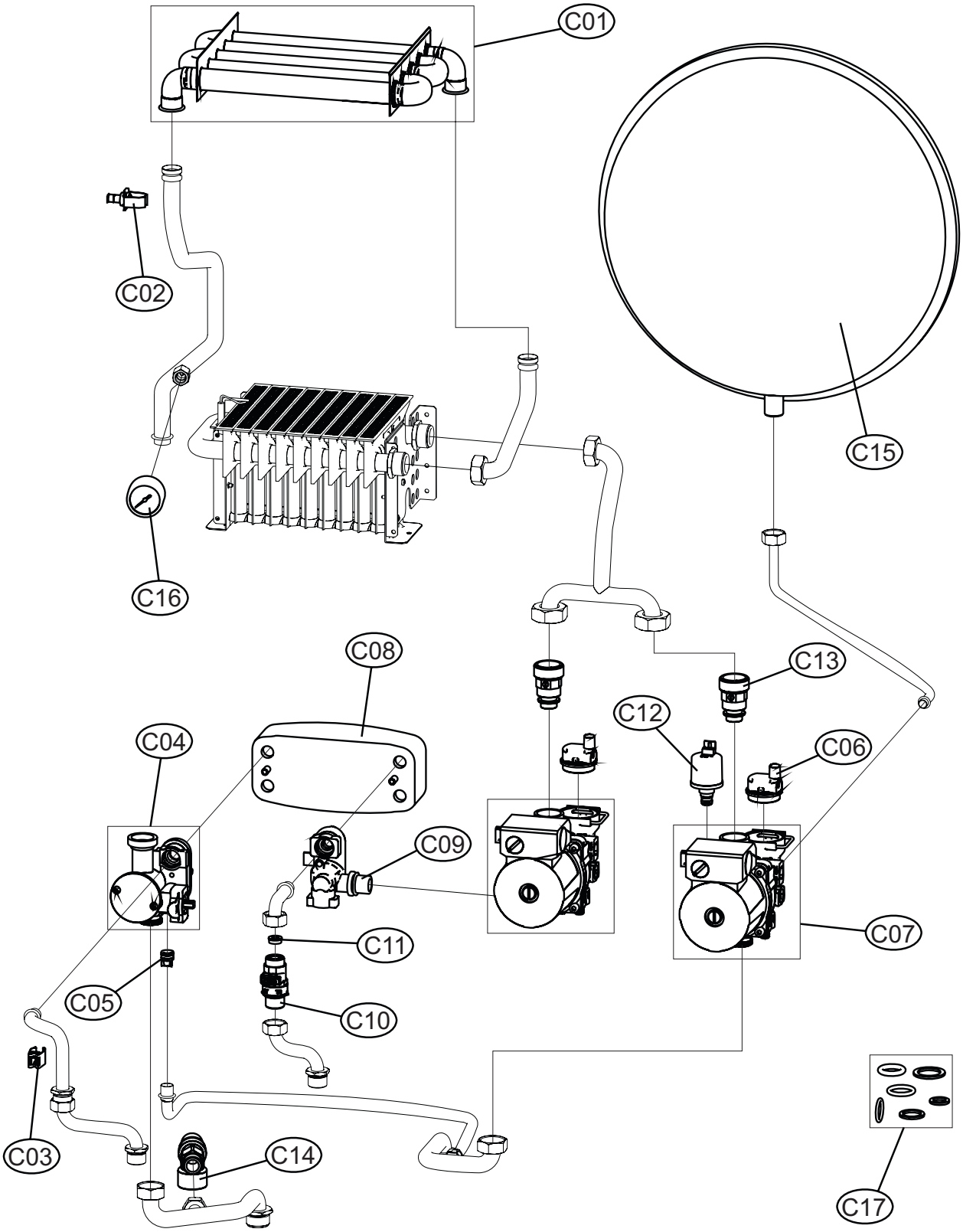

Econtherm Plus GHW24GK

Brennkammer

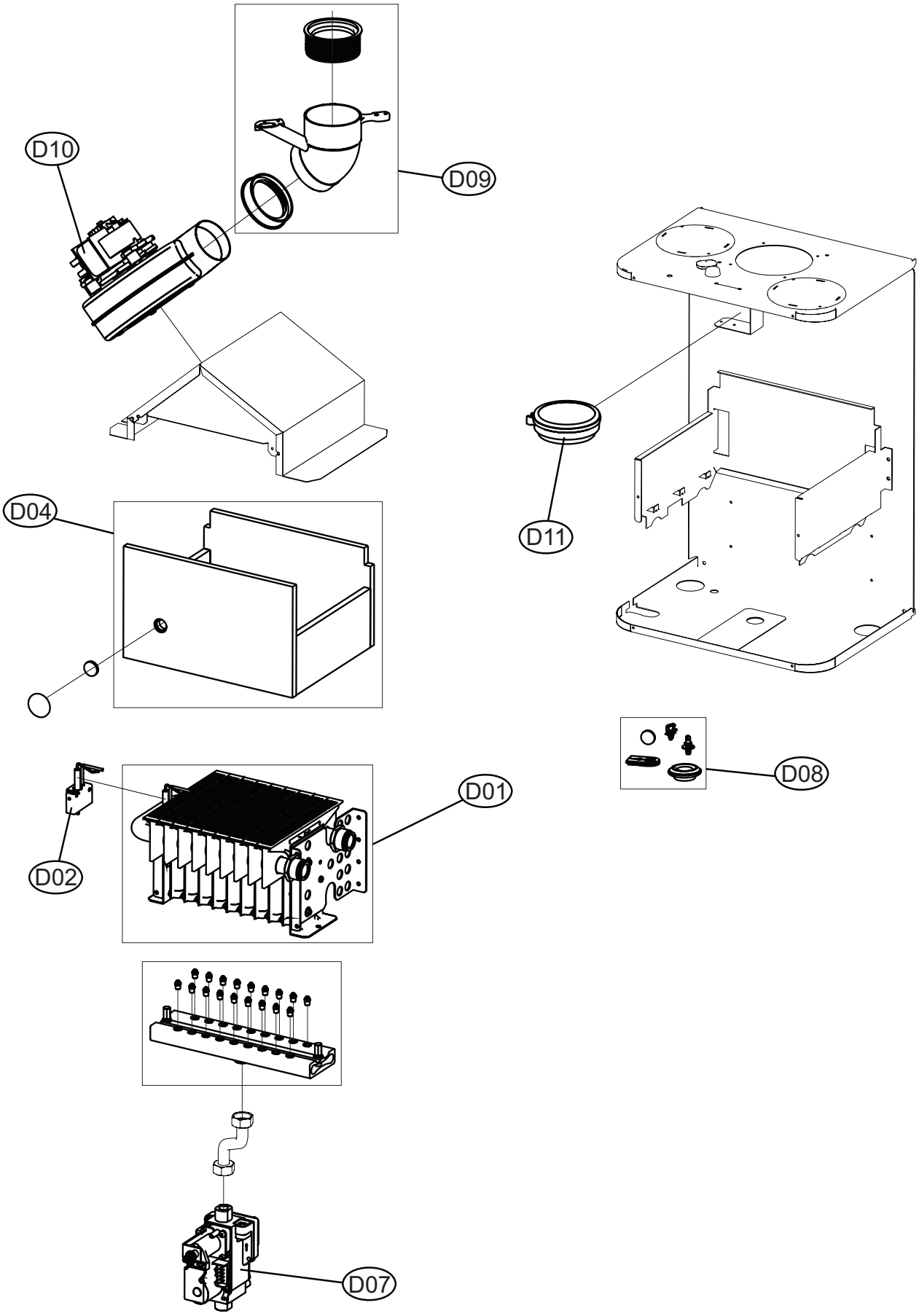

Econtherm Plus GHW24GK

Pos.	Art.Nr.	Benennung	Bemerkung	PG
A01	552540	Verkleidung vorne		15
A02	551809	Verkleidung seitlich		15
B01	552541	Schaltpultgehäuse		13
B02	552542	Abdeckung für Steckerplatine		14
B03	551817	Hauptschalter (5 Stück)		13
B04	552543	Displayaufkleber		13
B05	552509	Platine Display DSP07		13
B06	552417	Hauptplatine DBM22		25
B07	552573	Kabel Zünd- und Ionisationselektrode		04
C01	552579	Wärmetauscher Heizung		25
C02	552574	Temperaturfühler		07
C03	552510	NTC Warmwasserfühler		06
C04	552569	Dreiwegeumschaltventil		16
C05	552547	Rückschlagventil Bypass		13
C06	552548	Automatischer Entlüfter		12
C07	552549	Kit dreistufige Umwälzpumpe		23
C08	552518	Plattenwärmetauscher Sanitär		17
C09	552571	Anschluss Wärmetauscher/Ladepumpe		07
C10	552511	Strömungssensor Kaltwassereingang		11
C11	552578	Durchflussbegrenzer 6 Liter (5 Stück)		02
C12	552522	Drucksensor		12
C13	552550	Rückschlagventil Pumpenausgang		10
C14	551043	Sicherheitsventil 3bar 1/2" a x 3/4" i		10
C15	551826	Ausdehnungsgefäß 12l		23
C16	551824	Manometer		09
C17	552575	Dichtungskit		10
D01	552516	Brenner		25
D02	552514	Zünd/Ionisationselektrode		08
D04	552576	Kit Isolierelemente Brennkammer		10
D07	552515	Gasarmatur		18
D08	552580	Kit Dichtungen und Schauglas Druckkammer		04
D09	552581	Kit Abgasanschlussbogen inkl. Dichtungen		10
D10	552582	Gebläse		16
D11	552583	Drucksensor für Gebläseregelung		14